Автор: Administrator
25.10.2011 00:00

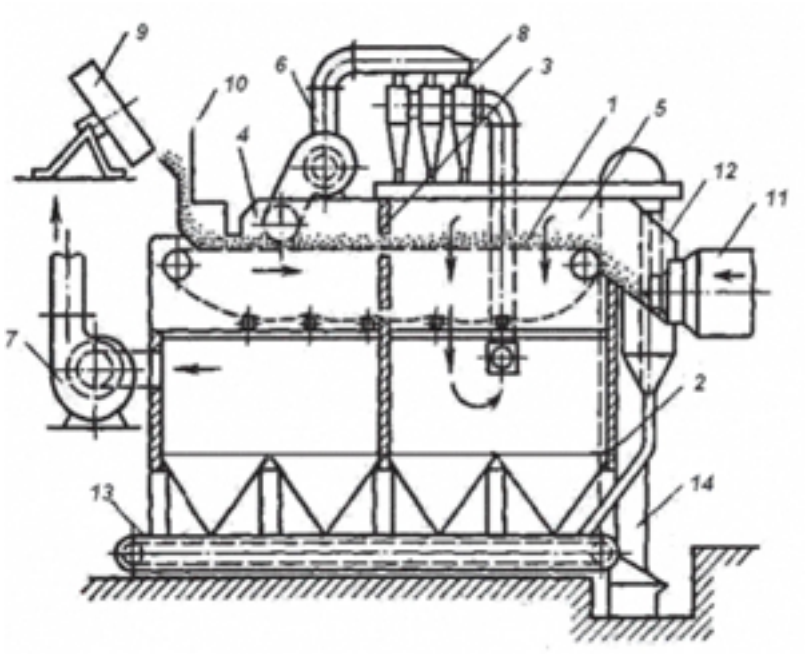

Принцип прохождения газообразного теплоносителя через слой зернистого материала лежит в основе работы кальцинирующей решетки в печах с конвейерными кальцинаторами. Конвейерный кальцинатор – это бесконечная движущаяся решетка, которая составлена из паллет (колосников). На этой решетки находится слой гранулированного материала, его высота достигает 150—250 мм. С температурой 1000—1100°С газы проходят через отверстии в колосниках и слой материала.
Конвейерные кальцинаторы бывают двух видов: с однократным просасыванием газов и с двукратным просасыванием газов. Второй вид более экономичен: расход тепла на обжиг составляет 850 ккал/кг клинкера.
Схема работы при однократном просасывании газов: гранулированный материал поступает из барабанного гранулятора на решетку кальцинатора через распределительное устройство. На решетке материал высушивается и частично декарбонизируется. Происходит это благодаря отходящим из вращающейся печи газам.
Печь, которая оборудована конвейерным кальцинатором с двукратным просасыванием газов и специальными холодильниками, работает более эффективно. Здесь грануляция происходит в двух тарельчатых грануляторах, диаметр которых 6 м каждый. Гранулы попадают на решетку кальцинатора через специальное распределительное устройство, там они частично декарбонизируются и высушиваются.